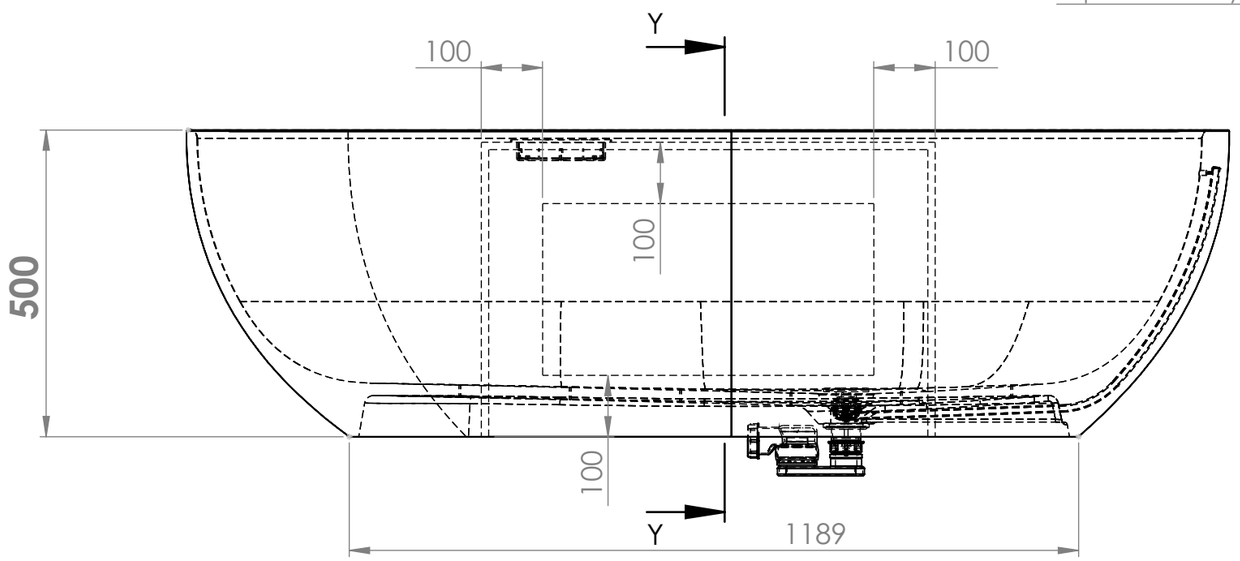

Prevedere ispezionabilità a parete
Inspectionability to be provided on the wall

Vano per Motore Airpool
Compartment for Airpool Engine

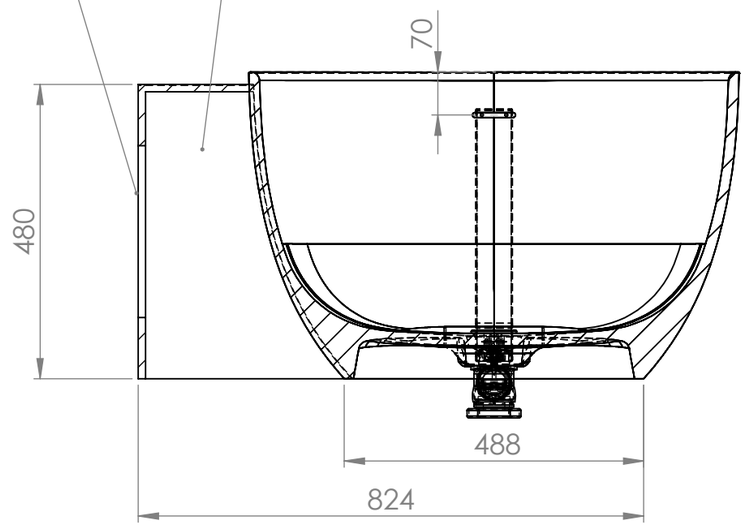

SEZIONE Y-Y

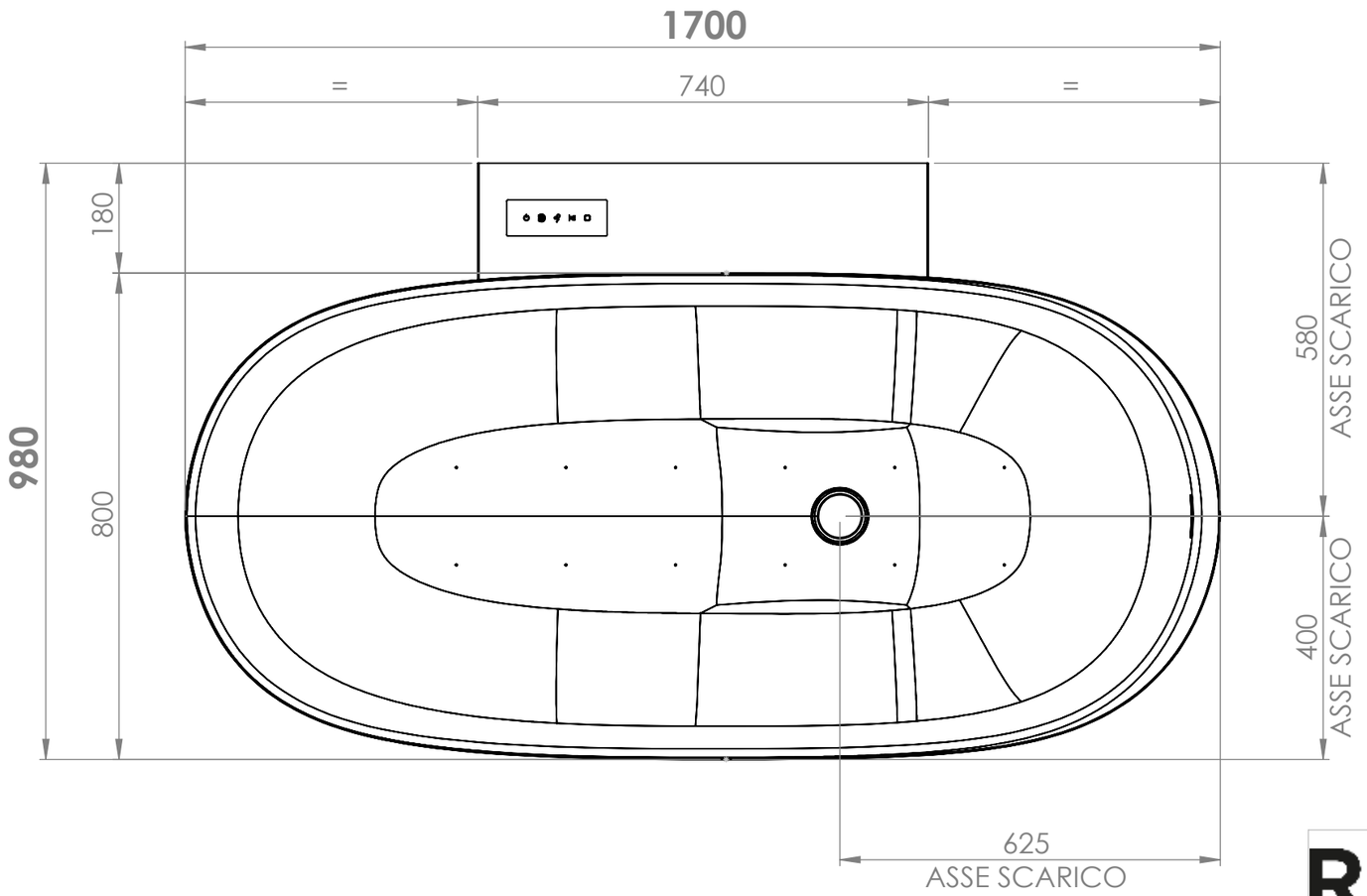

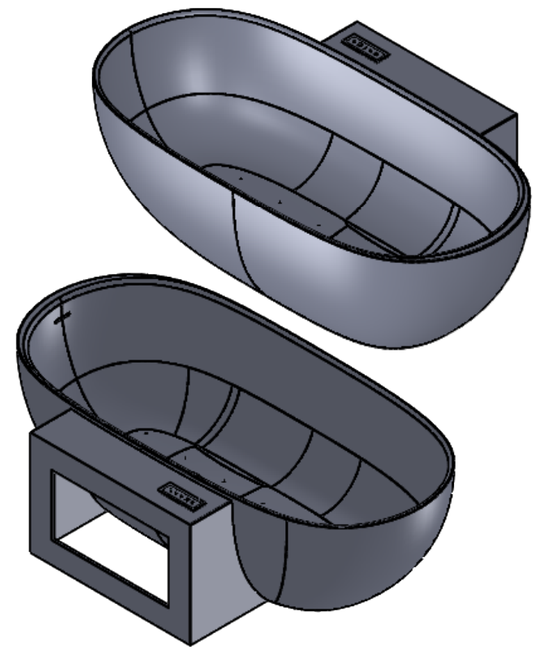

Vasca stampata - Troppo pieno interno - Sifone e piletta up-down compresa
Moulded bathtub - Internal overflow – with trap and up – down drain system
Gegossene Badewanne - Innere Abfluss – Sifon und Afluss up-down inklusiv
Baignoire moulée - Trop-plein interne – avec siphon et vidage click-clack
Bañera estampada - Desagüe interno – sifón y válvula de desagüe up-down incluidos

REXA		Cod.Art.: VHLP1798A1	Descriz.: Vasca con Airpool con Muretto a Parete Descript.: *Bathtub with Wall Shelf and Airpool System*
		Modello: HOLE	Materiale: KORAKRIL Material: *KORAKRIL*
Autore: Uff.Tek. REXA	Data: **22-10-2024**		Misure/Size: mm. L.1700 P.980 H.500
Foglio: **A3**	Scala: **1:10**	Tolleranza (L-P-H): Tolerance (W-D-H): +/- 5 mm	Finitura: *Vedi Ordine* Finish: See Order

Il presente disegno è di proprietà di REXA DESIGN. Si fa divieto a chiunque di riprodurlo o renderlo noto a terzi senza nostra autorizzazione scritta
This drawing is of REXA DESIGN properties. It is forbidden to reproduce or disclosed to third parties without our written authorization
Viste proiettate metodo Europeo Misure espresse in millimetri [Pollici] - *Views projected European method Dimensions in mm [inch]*