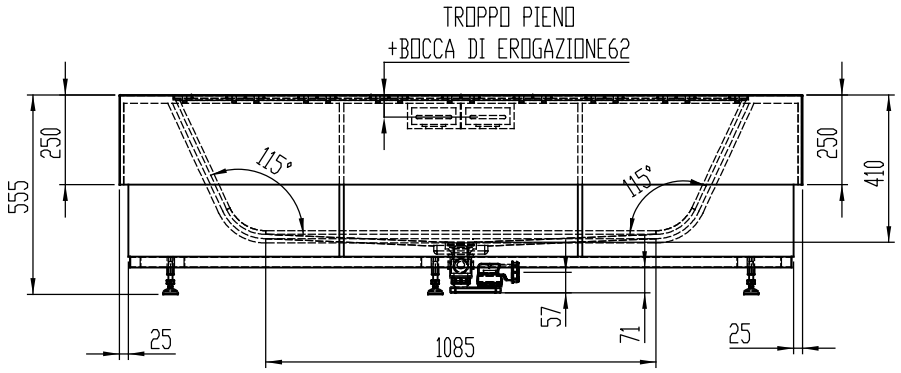

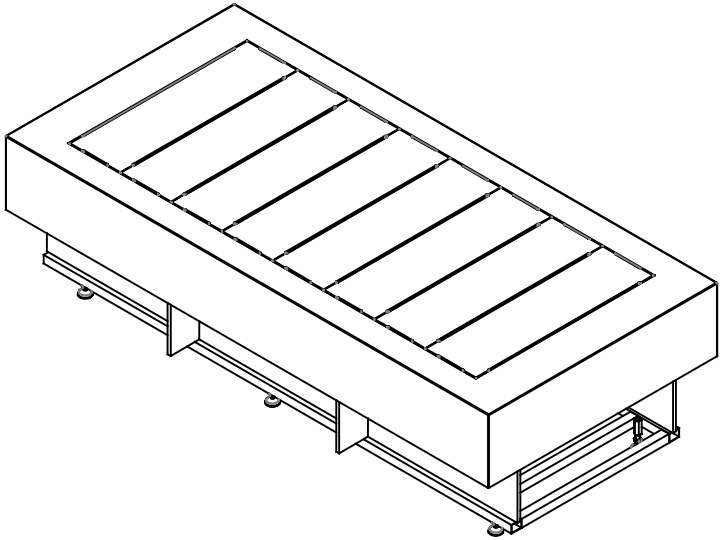

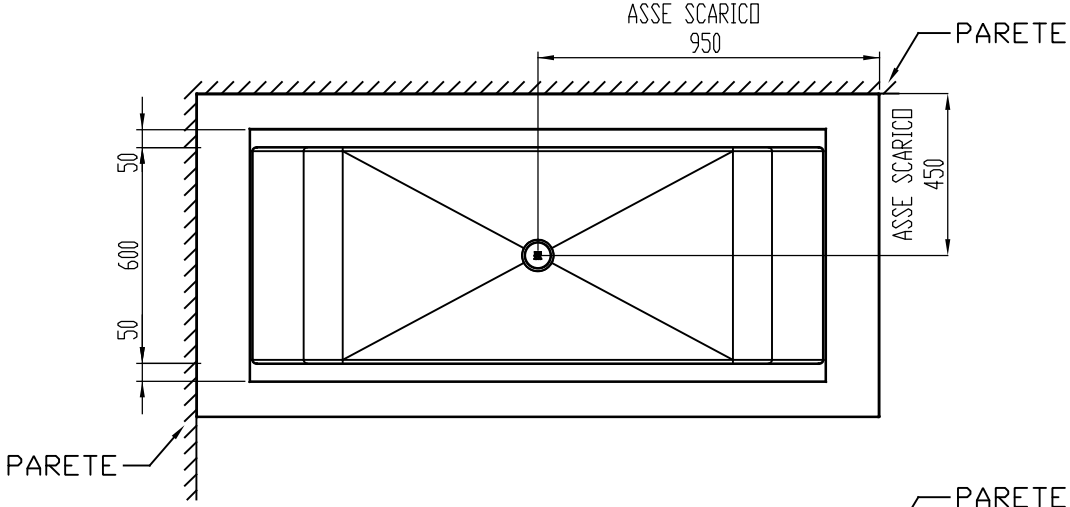

DIMENSIONI FORO PER INCASSO VASCA
HOLE DIMENSIONS TO BUILT-IN THE BATHTUB

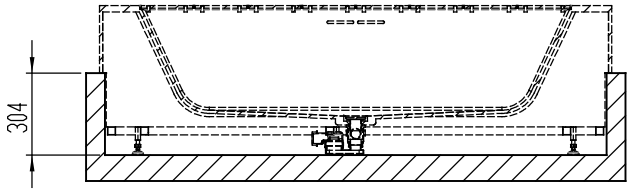

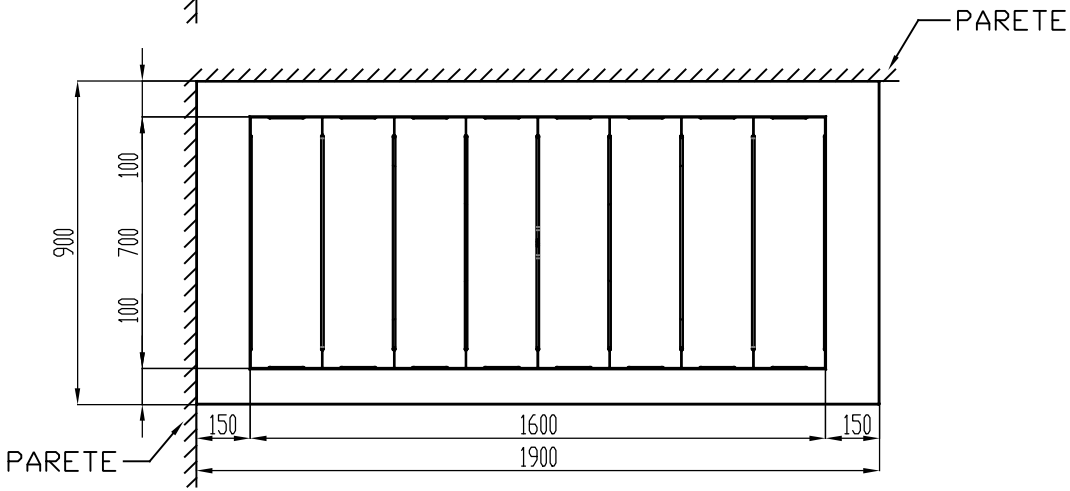

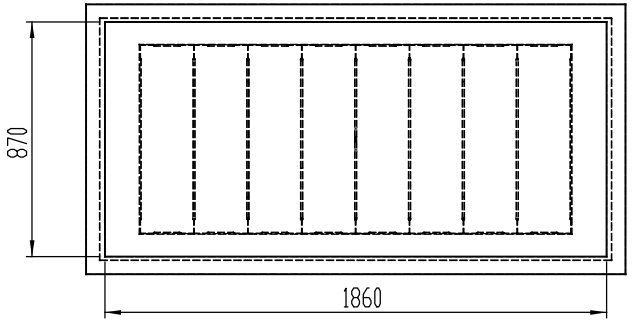

Vasca assemblata in CORIAN - Troppo pieno interno - Sifone e piletta up-down compresa - Piedini regolabili - Spigoli interni arrotondati
Assembled bathtub in CORIAN - internal over_ow - with trap and drain system - adjustable feet, round edge inside
Zusammenbaue Badewanne aus CORIAN - Innere Ablaufgarnitur - Siphon und Ab_uss up-down inklusiv - Regulierbarer Füsen, rundete innere Kante.
Baignoire assemblée en CORIAN - Trop-plein interne - avec siphon et vidage up-down - Pieds réglables - Arêtes internes arrondis
Bañera ensamblada en CORIAN Desagüe interno - sifón y válvula de desagüe up-down incluidos

REXA DESIGN		Cod.Art.: VAE01990M1	Descriz.: Vasca Doccia L.190 P.90 H.25 Angolo SX Descript.: Bathtub shower recessed
		Modello: ALTEREGO	Materiale: CORIAN Material:
Autore: STEFANO C.	Data: 01-10-2019	Cod.Dis.:	Misure/Size: mm. L.1900 P.900 H.250
Foglio: A3	Scala: 1:15		Finitura: Finish:

Il presente disegno è di proprietà di REXA DESIGN. Si fa divieto a chiunque di riprodurlo o renderlo noto a terzi senza nostra autorizzazione scritta
This drawing is of REXA DESIGN properties. It is forbidden to reproduce or disclosed to third parties without our written authorization
Viste proiettate metodo Europeo Misure espresse in millimetri-[Pollici] Views projected European method Dimensions in mm [inch]