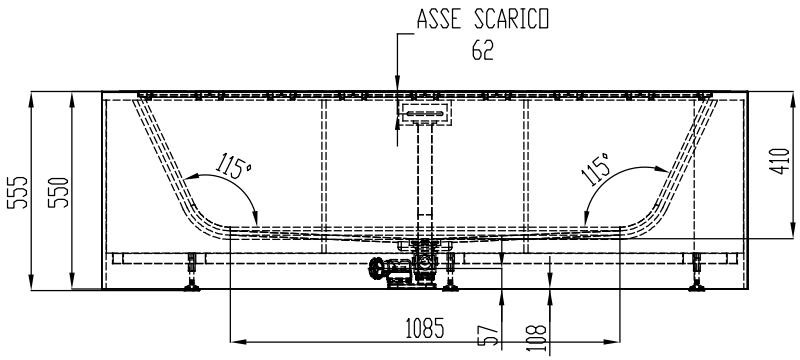

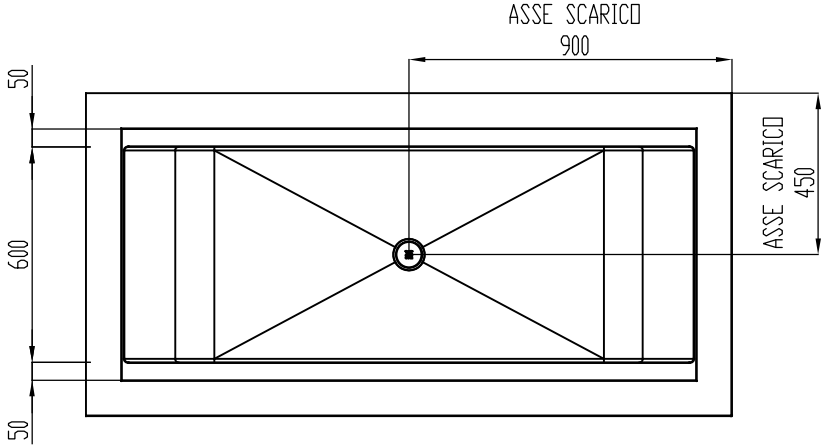

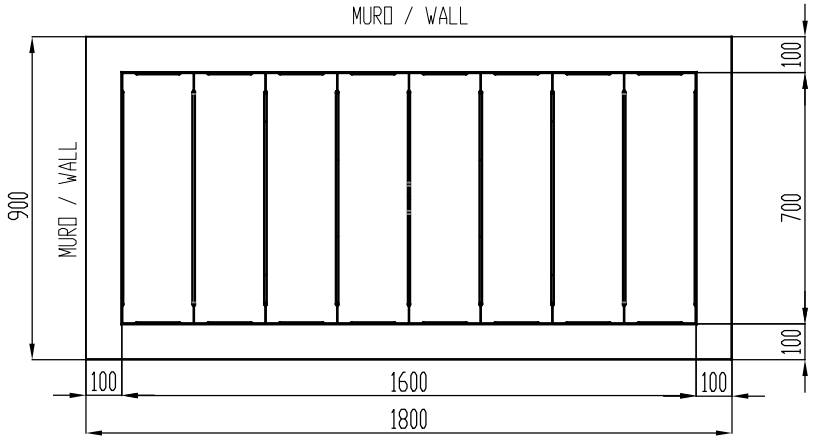

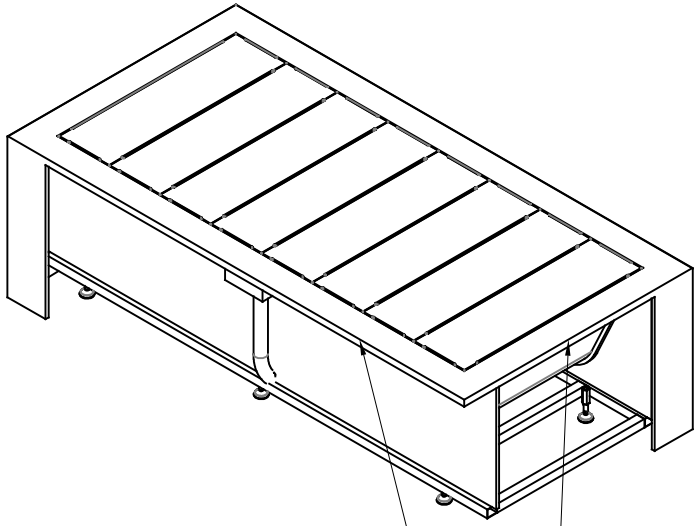

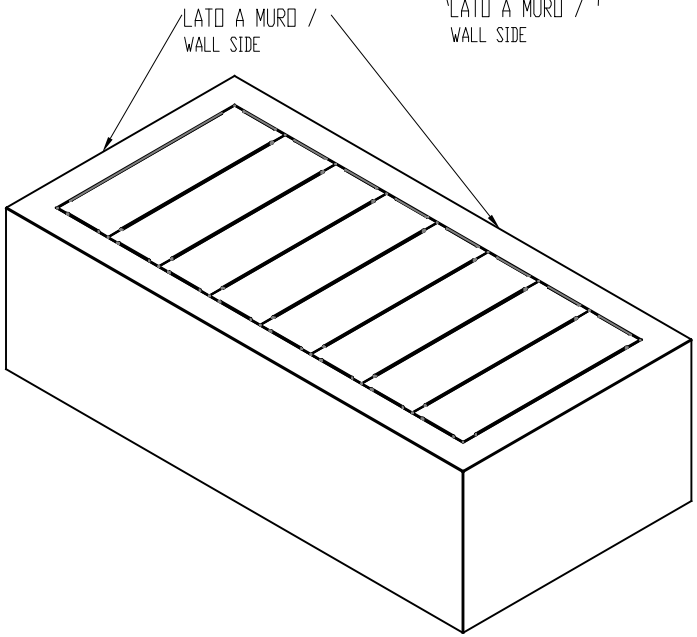

Vasca assemblata in Corian, troppo pieno interno, sifone e piletta up-down compreso. Piedini regolabili, spigoli interni arrotondati. Doghe HPL Polaris.
Assembled bathtub in Corian, internal over ow, trap and drain system included. Adjustable feet, round edge inside. Shower tray slats in HPL Polaris.
Aufgebaute Badewanne aus Corian, innere Ablaufgarnitur, Siphon und Ab uss up-down inklusiv. Regulierbare Füssen, abgerundete innere Kante.
Latten aus HPL Polaris
Baignoire assemblée en Corian, trop-plein interne, avec siphon et vidage up-down. Pieds réglables, arêtes internes arrondis. Lattes en HPL Polaris.
Bañera ensamblada en Corian, desagüe interno, sifón y válvula de desagüe up-down incluidos. Pies ajustables, esquinas internas redondeadas.
Paneles de plato ducha en HPL Polaris.

REXA DESIGN		Cod.Art.: VAE01890S1	Descriz.: Vasca Doccia L.180 P.90 H.55 angolo sx Descript.: Bathtub shower leftcorner
		Modello: ALTEREGO	Materiale: CORIAN Material:
Autore: Uff.Tek. REXA	Data: 03-09-2018	Cod.Dis.:	Misure/Size: mm. L.1800 P.900 H.550
Foglio: A3	Scala: 1:15		Finitura: Finish:

Il presente disegno è di proprietà di REXA DESIGN. Si fa divieto a chiunque di riprodurlo o renderlo noto a terzi senza nostra autorizzazione scritta
This drawing is of REXA DESIGN properties. It is forbidden to reproduce or disclosed to third parties without our written authorization
Viste proiettate metodo Europeo Misure espresse in millimetri-[Pollici] Views projected European method Dimensions in mm [inch]